$\sqrt{Rz63(\sqrt{})}$

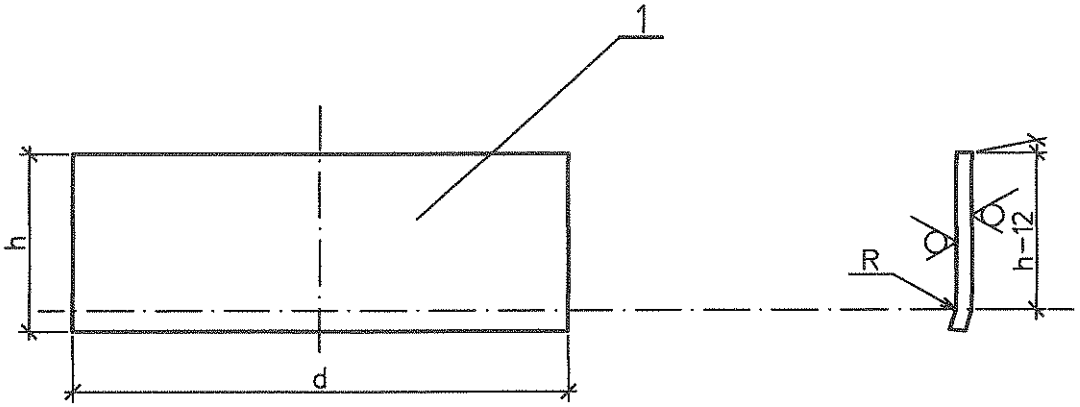

Таблица

Размеры в мм

Условн. проход	d	h	R
32	494	200	100

Спецификация деталей

Поз.	Обозначение	Наименование	Кол.	Материал	Масса, кг		Примеч.
					Ед.	Общ.	
1	ГОСТ 19903-74	Стенка боковая Лист Б-ПН-О-3	2	ст3сп ГОСТ16523-97	2,33	4,66	

Взам. инв. №

Подпись и дата

Инв. № подл. 83744

Изм.	Кол.уч.	Лист	№док.	Подп.	Дата
Н. контр.		Михеев			
Проверил		Шкитилева			
Разработал		Михеев			05.05.14

1350.12.38А-30UHJ-1836-TD.N

Объекты III очереди строительства
ЗАО СГК (ТЭЦ)

Трубопровода машзала БВД в осях 16-28 в рядах А-В и внутристанционные трубопроводы

Стадия	Лист	Листов
Р	32	

Кожух для фланцевой арматуры маслопровода. (горизонтальный участок) Стенка боковая поз. 1..

ОТКРЫТОЕ АКЦИОНЕРНОЕ ОБЩЕСТВО ИНСТИТУТ ТЕПЛОЭЛЕКТРОПРОЕКТ НИЖНИЙ НОВГОРОД

Rz63(√)

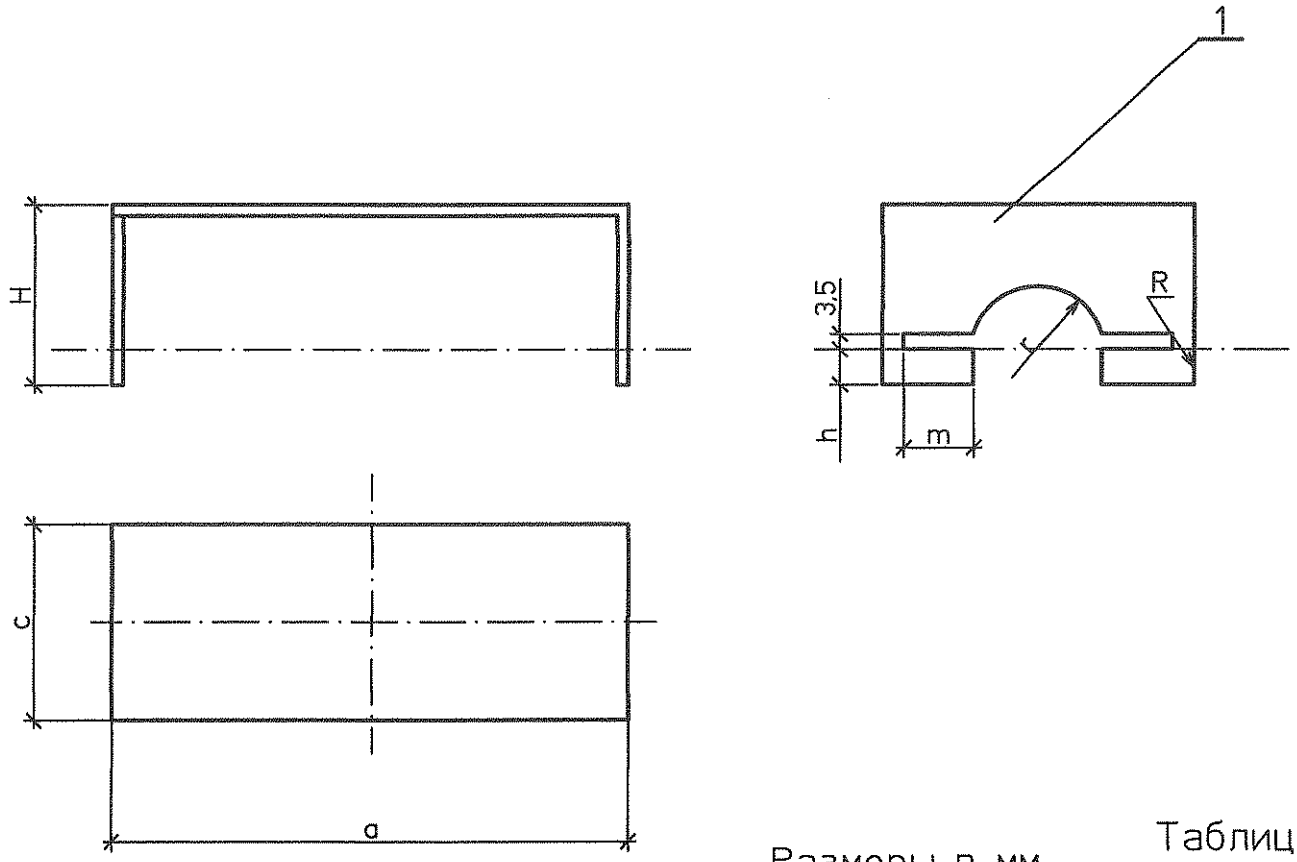

Размеры в мм

Таблица

Условн. проход	a	c	H	h	m	R	r
32	498	200	200	8	15	100	22,5

Спецификация деталей

Поз.	Обозначение	Наименование	Кол.	Материал	Масса, кг Ед.	Масса, кг Общ.	Примеч.
1	ГОСТ 19903-74	Стенка торцевая Лист Б-ПН-0-2	1	ст3сп ГОСТ16523-97	2,78	2,78	

Взам. инв. №

Подпись и дата

Инв. № подл. 83744

Изм.	Кол.уч.	Лист	№док.	Подп.	Дата
Н. контр.		Михеев			05.05.14
Проверил		Шкитилева			05.05.14
Разработал		Михеев			05.05.14

1350.12.38А-30UHJ-1836-TD.N

Объекты III очереди строительства
ЗАО СГК (ТЭЦ)

Трубопроводы машзала БВД в осях 16-28 в рядах А-В и внутристанционные трубопроводы

Стадия	Лист	Листов
Р	33	

Кожух для фланцевой арматуры маслопровода. (горизонтальный участок) Стенка торцевая поз 2.

ОТКРЫТОЕ АКЦИОНЕРНОЕ ОБЩЕСТВО ИНСТИТУТ ТЕПЛОЭЛЕКТРОПРОЕКТ НИЖНИЙ НОВГОРОД

Rz63(√)

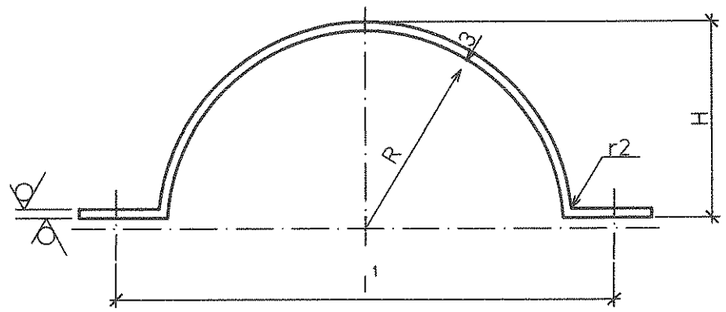

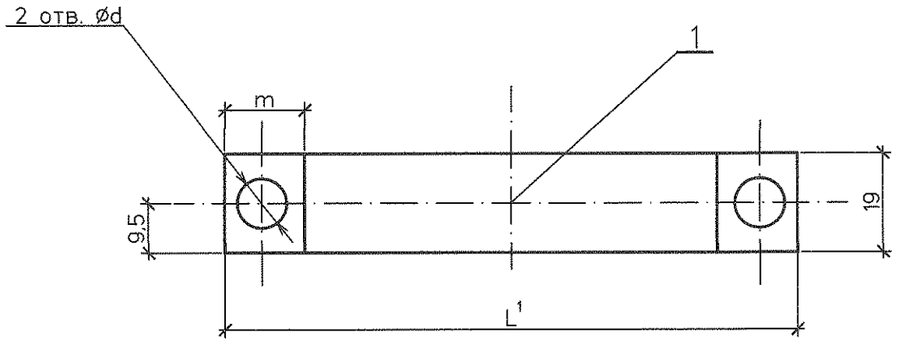

Развертка

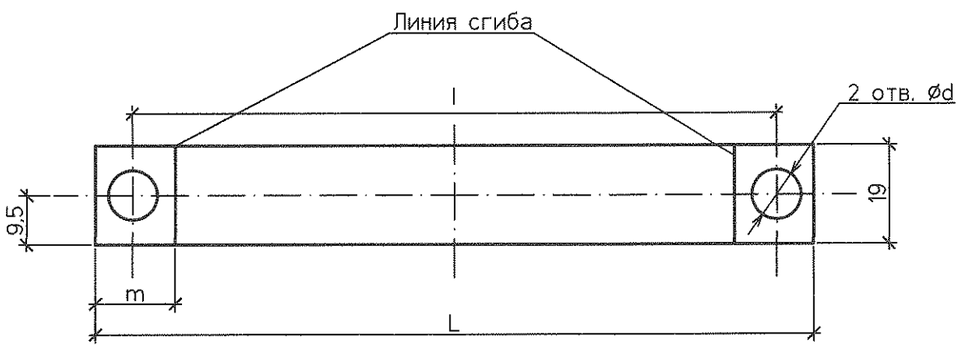

Спецификация деталей

Поз.	Обозначение	Наименование	Кол.	Материал	Масса, кг		Примеч.
					Ед.	Общ.	
1	ГОСТ 19903-74	Полухомут верхний Лист Б-ПН-О-3	2	ст3сп ГОСТ16523-97	0,069	0,138	

Таблица

Размеры в мм

Условн. проход	L	l	m	R	d	H	l¹	L¹
32	156	141	15	20	7	17	55	70

Изм.	Кол.уч.	Лист	№док.	Подп.	Дата	1350.12.38А-30UHJ-1836-TD.N		
						Объекты III очереди строительства ЗАО СГК (ТЭЦ)		
						Трубопроводы машзала БВД в осях 16-28 в рядах А-В и внутристанционные трубопроводы	Стадия: Р	Лист: 34	Листов:
Н. контр.		Михеев			05.05.14	Кожух для фланцевой арматуры маслопровода. (горизонтальный участок) Полухомут верхний поз. 3.	ОТКРЫТОЕ АКЦИОНЕРНОЕ ОБЩЕСТВО ИНСТИТУТ ТЕПЛОЭЛЕКТРОПРОЕКТ НИЖНИЙ НОВГОРОД	
Проверил		Шкитилева			05.05.14			
Разработал		Михеев			05.05.14			

Взам. инв. № | Подпись и дата | Инв. № подл. 83744

Rz63

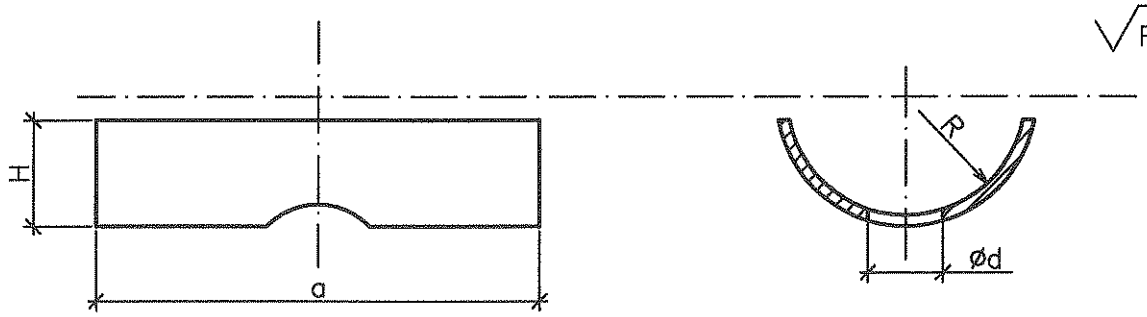

Развертка

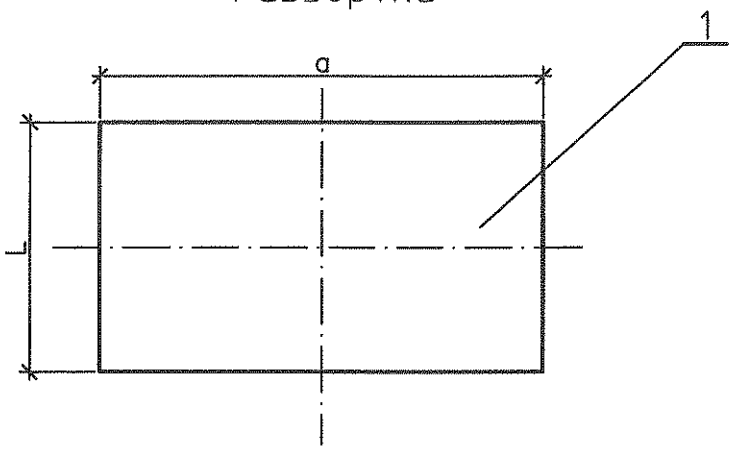

Размеры в мм

Таблица

Условн. проход	a	L	H	R	d
32	498	327	49	52	35

Спецификация деталей

Поз.	Обозначение	Наименование	Кол.	Материал	Масса, кг		Примеч.
					Ед.	Общ.	
1	ГОСТ 19903-74	Обечайка нижняя Лист Б-ПН-О-2	1	ст3сп ГОСТ16523-97	2,6	2,6	

Взам. инв. №

Подпись и дата

Инв. № подл. 83744

Изм.	Кол.уч.	Лист	№док.	Подп.	Дата
Н. контр.		Михеев			05.05.14
Проверил		Шкитилева			05.05.14
Разработал		Михеев			05.05.14

1350.12.38А-30UHJ-1836-TD.N

Объекты III очереди строительства ЗАО СГК (ТЭЦ)

Трубопроводы машзала БВД в осях 16-28 в рядах А-В и внутристанционные трубопроводы

Стадия	Лист	Листов
Р	35	

Кожух для фланцевой арматуры маслопровода. (горизонтальный участок) Обечайка нижняя поз 1..

ОТКРЫТОЕ АКЦИОНЕРНОЕ ОБЩЕСТВО ИНСТИТУТ ТЕПЛОЭЛЕКТРОПРОЕКТ НИЖНИЙ НОВГОРОД

$\sqrt{Rz63(\sqrt{})}$

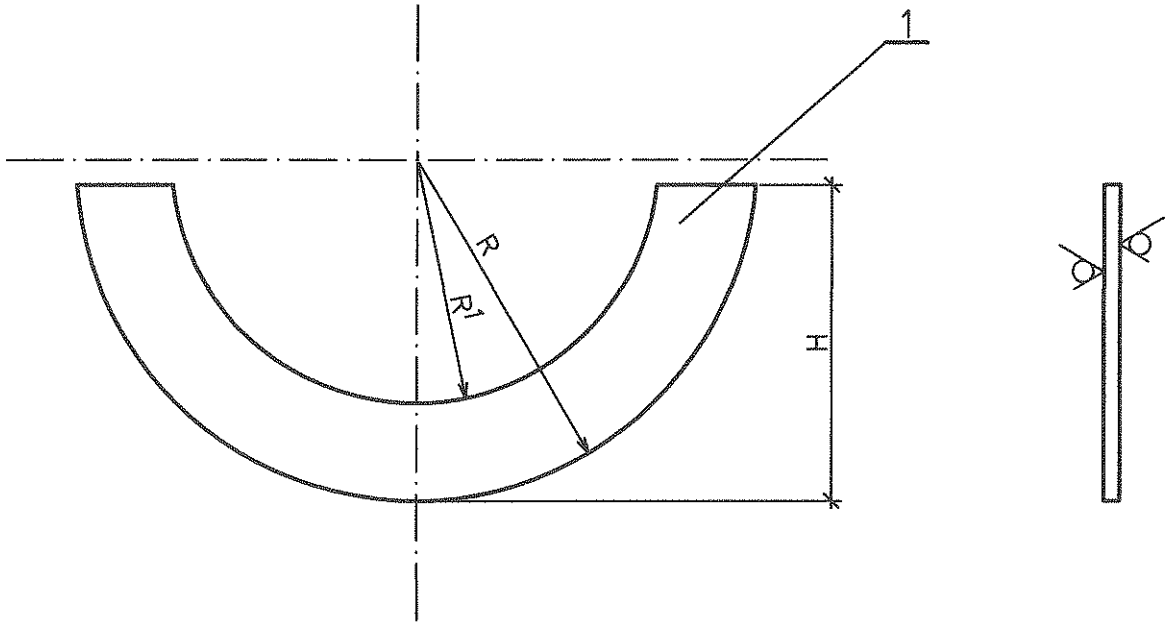

Таблица

Размеры в мм

Условн. проход	R	R^1	H
32	51	24	48

Спецификация деталей

Поз.	Обозначение	Наименование	Кол.	Материал	Масса, кг		Примеч.
					Ед.	Общ.	
1	ГОСТ 19903-74	Стенка нижняя Лист Б-ПН-О-2	2	ст3сп ГОСТ16523-97	0,8	1,6	

Изм.	Кол.уч.	Лист	№док.	Подп.	Дата
Н. контр.		Михеев			05.05.14
Проверил		Шкитилева			05.05.14
Разработал		Михеев			05.05.14

1350.12.38А-30UHJ-1836-TD.N

Объекты III очереди строительства
ЗАО СГК (ТЭЦ)

Трубопроводы машзала БВД в осях 16-28 в рядах А-В и внутристанционные трубопроводы

Стадия	Лист	Листов
Р	36	

Кожух для фланцевой арматуры маслопровода. (горизонтальный участок)
Стенка нижняя поз. 2.

ОТКРЫТОЕ АКЦИОНЕРНОЕ ОБЩЕСТВО ИНСТИТУТ
ТЕПЛОЭЛЕКТРОПРОЕКТ
НИЖНИЙ НОВГОРОД

Инв. № подл. 83744 | Подпись и дата | Взам. инв. №

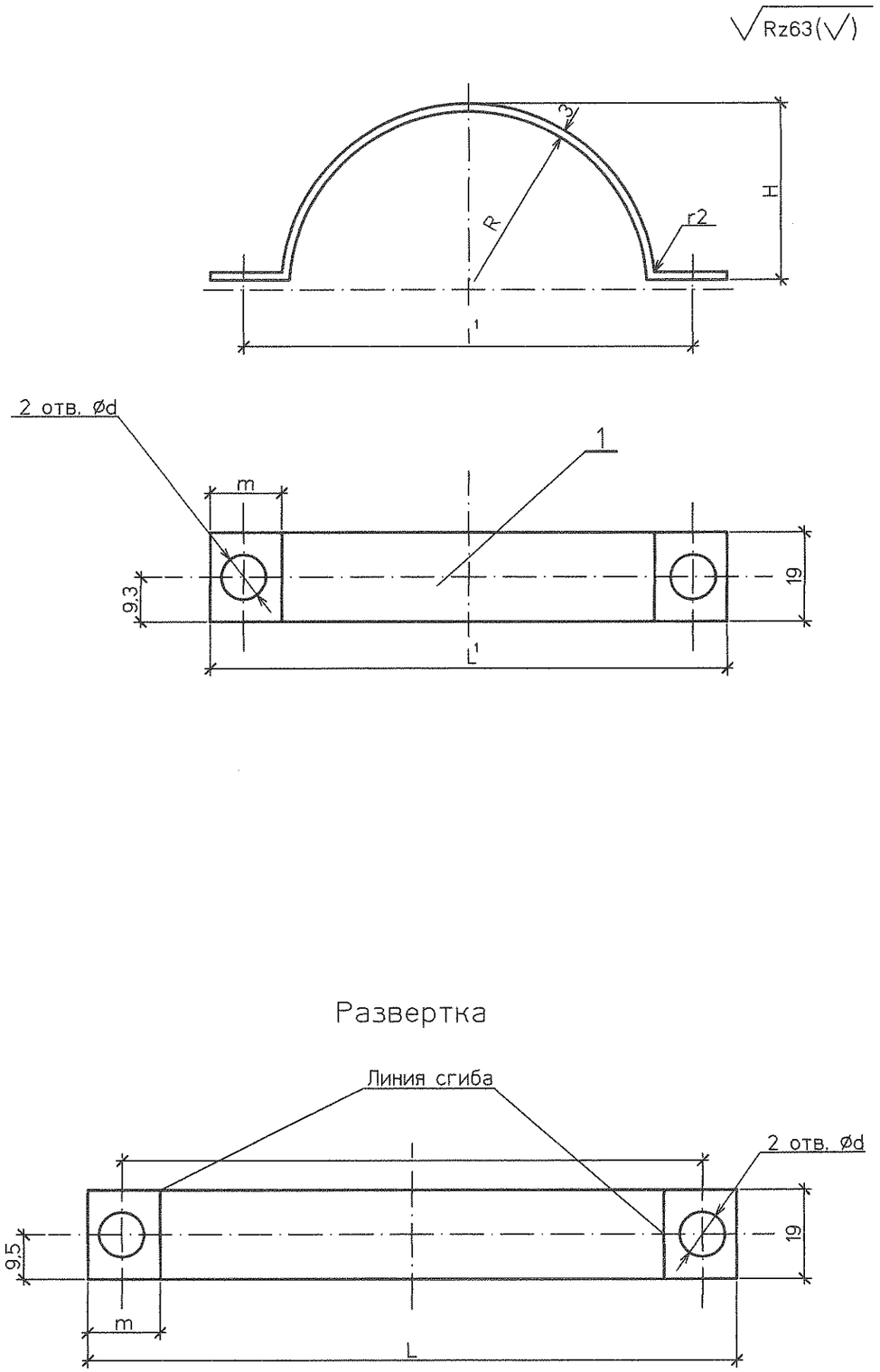

Спецификация деталей

Поз.	Обозначение	Наименование	Кол.	Материал	Масса, кг Ед.	Масса, кг Общ.	Примеч.
1	ГОСТ 19903-74	Полухомут нижний Лист Б-ПН-О-3	2	ст3сп ГОСТ16523-97	0,069	0,138	

Таблица

Размеры в мм

Условн. проход	L	l	m	R	d	H	l^1	L^1
32	156	141	15	20	7	17	55	70

Изм.	Кол.уч.	Лист	№док.	Подп.	Дата
Н. контр.		Михеев			1405.14
Проверил		Шкитилева			05.05.14
Разработал		Михеев			05.05.14

1350.12.38А-30UHJ-1836-TD.N

Объекты III очереди строительства ЗАО СГК (ТЭЦ)

Трубопроводы машзала БВД в осях 16-28 в рядах А-В и внутристанционные трубопроводы.

Стадия	Лист	Листов
р	37	

Кожух для фланцевой арматуры маслопровода. (горизонтальный участок) Полухомут нижний. поз. 3.

ОТКРЫТОЕ АКЦИОНЕРНОЕ ОБЩЕСТВО ИНСТИТУТ ТЕПЛОЭЛЕКТРОПРОЕКТ НИЖНИЙ НОВГОРОД

Инв. № подл. 83744 | Подпись и дата | Взам. инв. №

Rz63

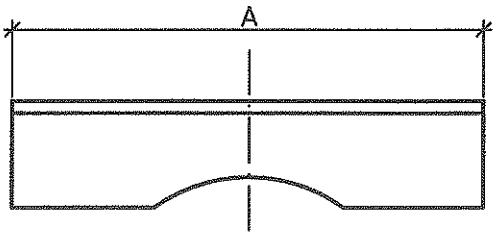

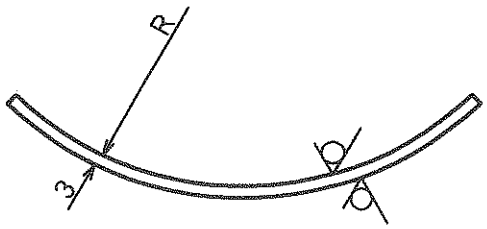

Развертка

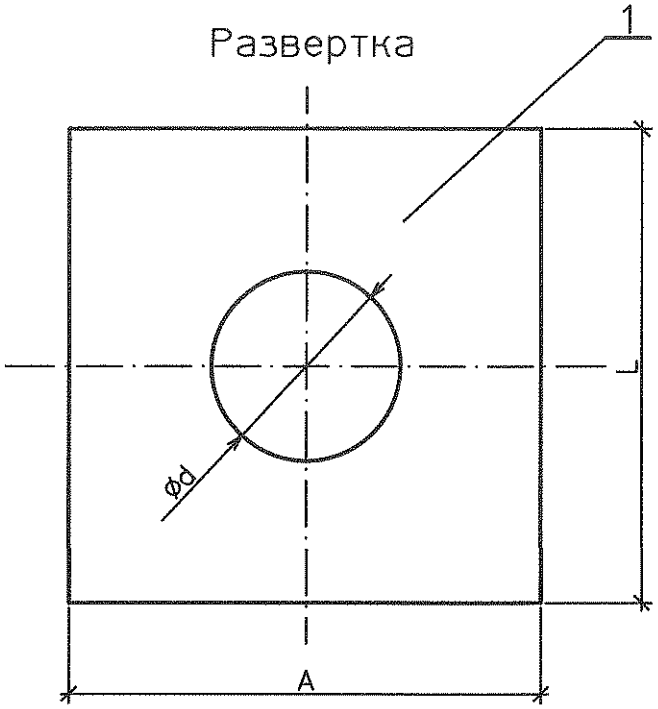

Размеры в мм

Таблица

Условн. проход	A	L	R	d
32	80	80	105	34

Спецификация деталей

Поз.	Обозначение	Наименование	Кол.	Материал	Масса, кг Ед.	Масса, кг Общ.	Примеч.
1	ГОСТ 19903-74	Накладка Лист Б-ПН-О-3	1	ст3сп ГОСТ16523-97	0,15	0,15	

Взам. инв. №

Подпись и дата

Инв. № подл. 83744

Изм.	Кол.уч.	Лист	№ док.	Подп.	Дата
Н. контр.		Михеев			05.05.14
Проверил		Шкитилева			05.05.14
Разработал		Михеев			05.05.14

1350.12.38А-30UHJ-1836-TD.N

Объекты III очереди строительства
ЗАО СГК (ТЭЦ)

Трубопроводы машзала БВД в осях 16-28 в рядах А-В и внутристанционные трубопроводы

Стадия	Лист	Листов
Р	38	

Кожух для фланцевой арматуры маслопровода. (горизонтальный участок) Накладка поз. 4.

ОТКРЫТОЕ АКЦИОНЕРНОЕ ОБЩЕСТВО ИНСТИТУТ ТЕПЛОЭЛЕКТРОПРОЕКТ НИЖНИЙ НОВГОРОД

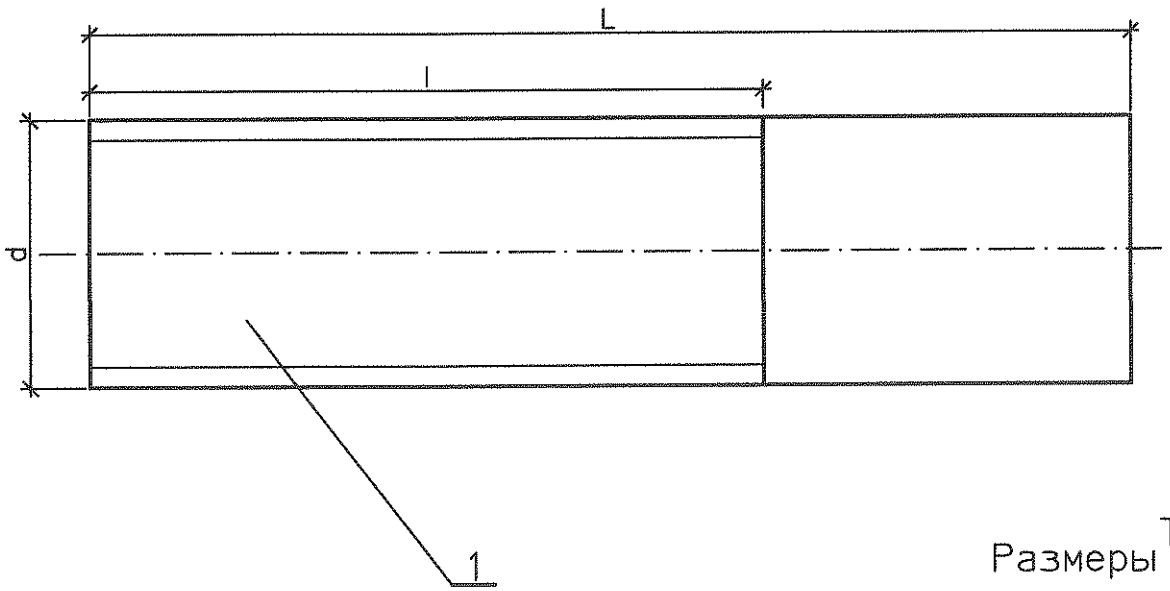

Таблица

Размеры в мм

Условн. проход	L	l	d
32	100	20	g1"

Спецификация деталей

Поз.	Обозначение	Наименование	Кол.	Материал	Масса, кг		Примеч.
					Ед.	Общ.	
1	ГОСТ 3262-75	Труба 25х3,2 L=100	1	20 ГОСТ1050-88	0,24	0,24	

Взам. инв. №

Подпись и дата

Инв. № подл. 83744

Изм.	Кол.уч.	Лист	№док.	Подп.	Дата
Н. контр.		Михеев			
Проверил		Шкитилева			
Разработал		Михеев			

1350.12.38А-30UHJ-1836-TD.N

Объекты III очереди строительства ЗАО СГК (ТЭЦ)

Трубопроводы машзала БВД в осях 16-28 в рядах А-В и внутристанционные трубопроводы

Стадия	Лист	Листов
Р	39	

Кожух для фланцевой арматуры маслопровода. (горизонтальный участок) Штуцер. поз. 5.

ОТКРЫТОЕ АКЦИОНЕРНОЕ ОБЩЕСТВО ИНСТИТУТ ТЕПЛОЭЛЕКТРОПРОЕКТ НИЖНИЙ НОВГОРОД

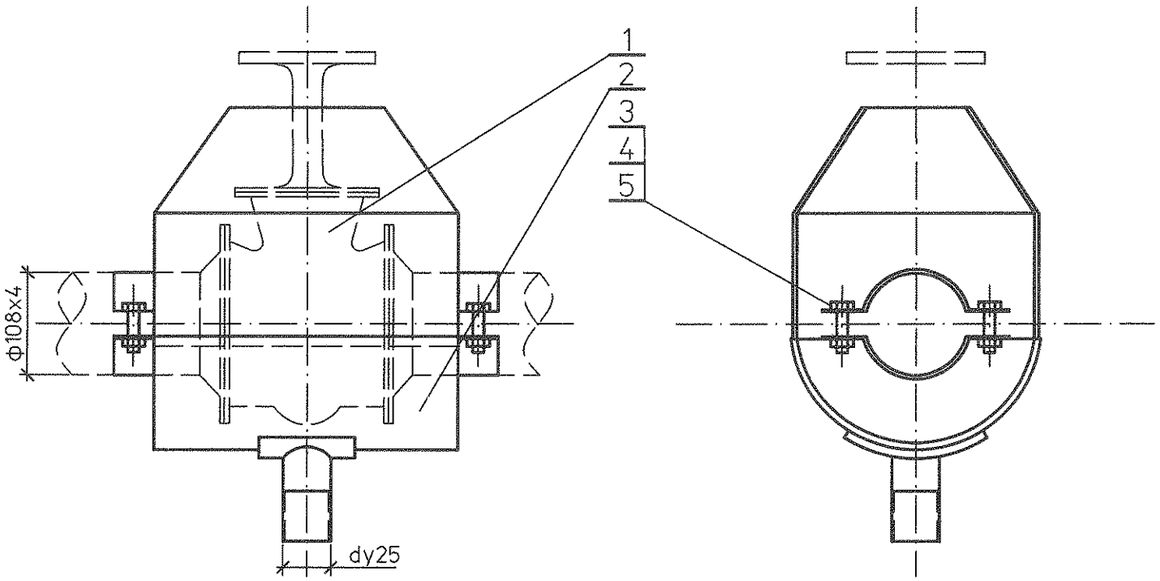

Спецификация деталей

Поз	Обозначение	Наименование	Кол.	Материал	Масса, кг		Приме-чание
					ед.	общ.	
1	1350.12.38А-30UHJ-1836-TD.N л. 41	Полукожух верхний	1	Сборный	22,95	22,95	
2	1350.12.38А-30UHJ-1836-TD.N л. 42	Полукожух нижний	1	Сборный	9,94	9,94	
3	ГОСТ 7798-70	Болт М8х38	4	20 ГОСТ 1759.0-87	0,021	0,082	
4	ГОСТ 5915-70	Гайка М8	4	20 ГОСТ 1759.0-87	0,005	0,020	
5	ГОСТ 11371-78	Шайба 8	8	Ст3сп ГОСТ 18123-82	0,002	0,019	

Итого: 33,01кг

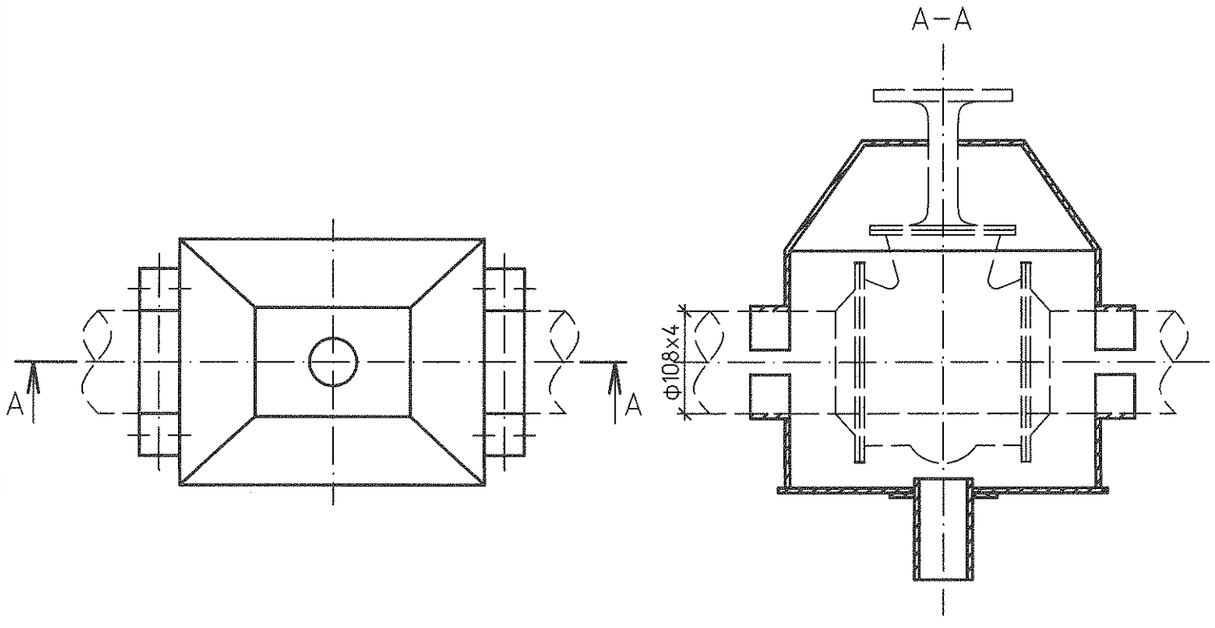

1 При установке кожуха снять маховик с задвижки
2 Отверстие под шток арматуры вырезать по месту при монтаже
3 Спецификация составлена на кожух для одной арматуры.
4 Изготовить четыре кожуха.

Изм.	Кол.уч.	Лист	№док.	Подп.	Дата	1350.12.38А-30UHJ-1836-TD.N			
						Объекты III очереди строительства ЗАО СГК (ТЭЦ)			
						Трубопроводы машзала БВД в осях 16-28 в рядах А-В и внутристанционные трубопроводы	Стадия	Лист	Листов
							Р	40	
Н. контр.		Михеев			05.05.14	Кожух для фланцевой арматуры маслопровода. (горизонтальный участок)	ОТКРЫТОЕ АКЦИОНЕРНОЕ ОБЩЕСТВО ИНСТИТУТ ТЕПЛОЭЛЕКТРОПРОЕКТ НИЖНИЙ НОВГОРОД		
Проверил		Шкитилева			05.05.14				
Разработал		Михеев			05.05.14				

Инв. № подл. 83744 | Подпись и дата | Взам. инв. №

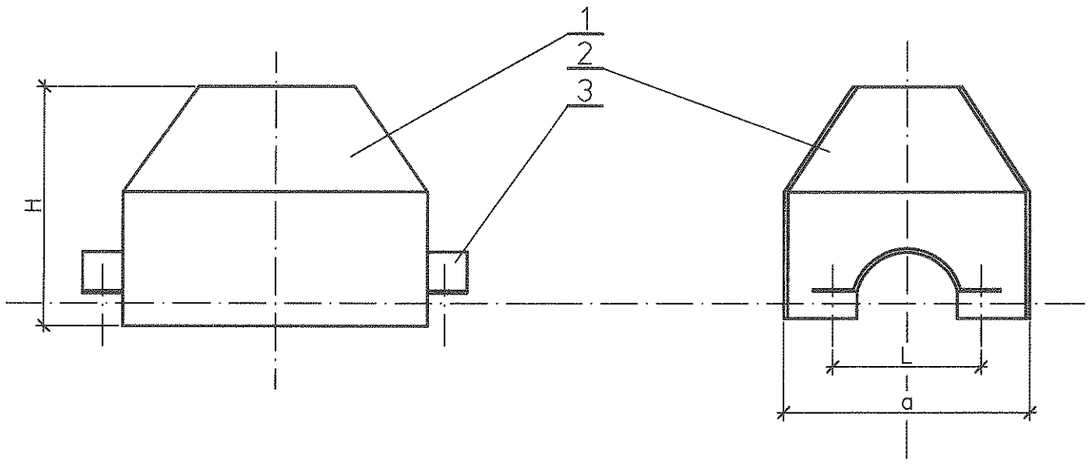

Спецификация деталей

Поз	Обозначение	Наименование	Кол.	Материал	Масса, кг		Приме-чание
					ед.	общ.	
1	1350.12.38А-30UHJ-1836-TD.N л. 43	Стенка боковая	2	Ст3сп ГОСТ 16523-89	7,25	14,5	
2	1350.12.38А-30UHJ-1836-TD.N л. 44	Стенка торцевая	1	Ст3сп ГОСТ 16523-89	7,47	7,47	
3	1350.12.38А-30UHJ-1836-TD.N л. 45	Полухомут верхний	2	Ст3сп ГОСТ 16523-89	0.14	0.28	
4	ГОСТ 9467-75	Наплавленный металл		Э42А		0,7	

Итого: 22,,95кг

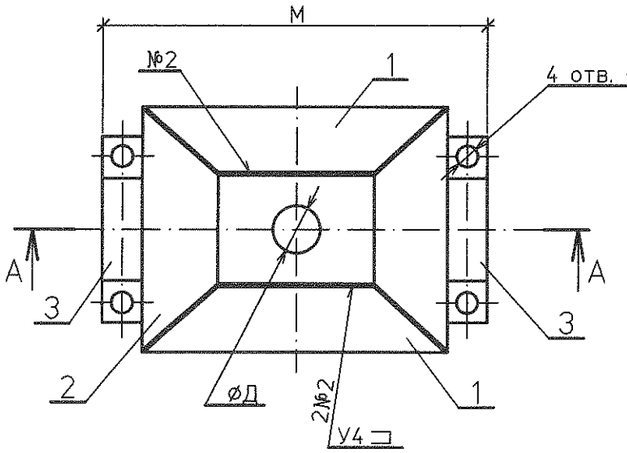

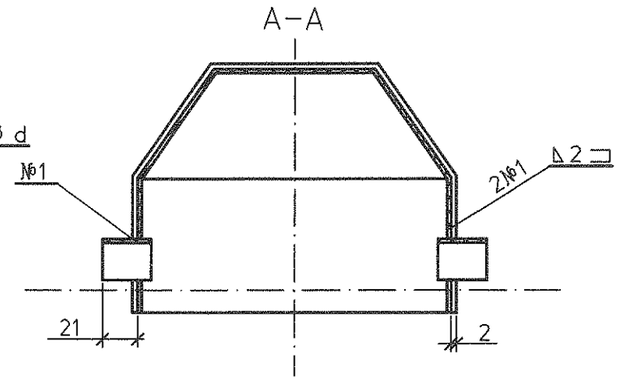

Таблица

Размеры в мм

Условн. проход	a	M	L	d	H	Д
100	370	732	134	9	441	60

Изм.	Кол.уч.	Лист	№док.	Подп.	Дата
Н. контр.		Михеев			05.05.14
Проверил		Шкитилева			05.05.14
Разработал		Михеев			05.05.14

1350.12.38А-30UHJ-1836-TD.N

Объекты III очереди строительства
ЗАО СГК (ТЭЦ)

Трубопроводы машзала БВД в осях 16-28 в рядах А-В и внутристанционные трубопроводы

Стадия	Лист	Листов
Р	41	

Кожух для фланцевой арматуры маслопровода. (горизонтальный участок) Полукожух верхний поз 1.

ОТКРЫТОЕ АКЦИОНЕРНОЕ ОБЩЕСТВО ИНСТИТУТ ТЕПЛОЭЛЕКТРОПРОЕКТ НИЖНИЙ НОВГОРОД

Инв. № подл. 83744 | Подпись и дата | Взам. инв. №

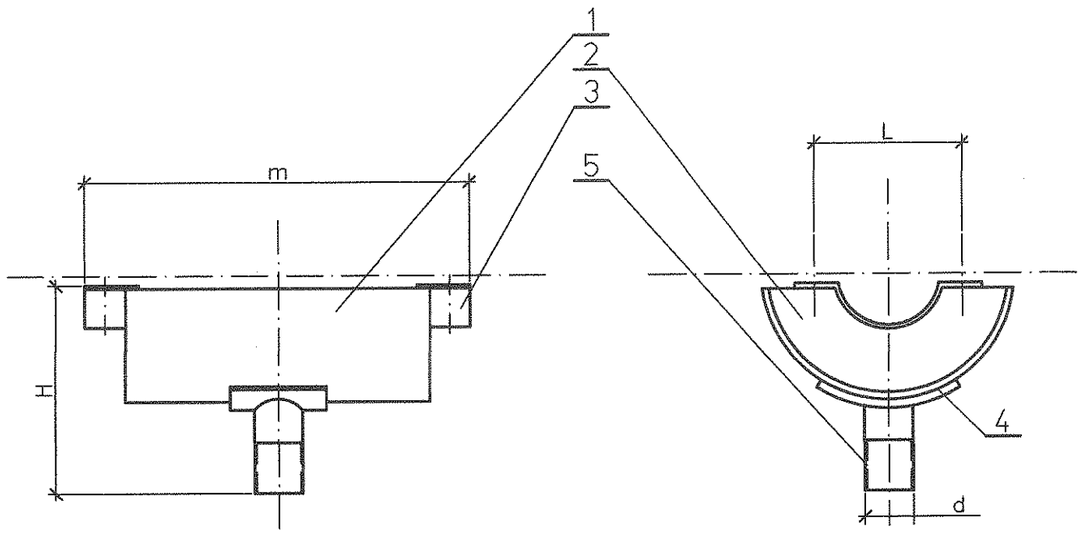

Спецификация деталей

Поз	Обозначение	Наименование	Кол.	Материал	Масса, кг ед.	Масса, кг общ.	Приме-чание
1	1350.12.38А-30UHJ-1836-TD.N л.46	Обечайка нижняя	1	Ст3сп ГОСТ 16523-89	6,4	6,4	
2	1350.12.38А-30UHJ-1836-TD.N л.47	Стенка нижняя	2	Ст3сп ГОСТ 16523-89	1,1	2,2	
3	1350.12.38А-30UHJ-1836-TD.N л.48	Полухомут нижний	2	Ст3сп ГОСТ 16523-89	0,14	0,28	
4	1350.12.38А-30UHJ-1836-TD.N л.49	Накладка	1	Ст3сп ГОСТ 16523-89	0,29	0,29	
5	1350.12.38А-30UHJ-1836-TD.N л.50	Штуцер	1	20 ГОСТ 1050-88	0,29	0,29	
6	ГОСТ 9467-75	Наплавленный металл		Э42А		0,48	

Итого: 9,94кг

Таблица

Размеры в мм

Условн. проход	a	m	H	L	d	d′
100	380	732	298	134	g1"	9

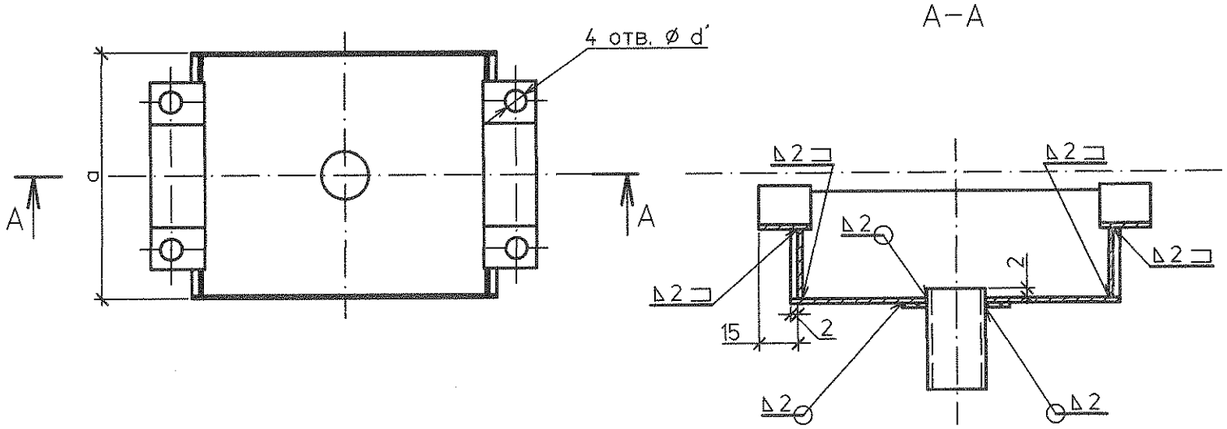

Изм.	Кол.уч.	Лист	№док.	Подп.	Дата	1350.12.38А-30UHJ-1836-TD.N		
						Объекты III очереди строительства ЗАО СГК (ТЭЦ)		
						Трубопроводы машзала БВД в осях 16-28 в рядах А-В и внутристанционные трубопроводы	Стадия: Р	Лист: 42 / Листов:
Н. контр.		Михеев			05.05.14	Кожух для фланцевой арматуры маслопровода. (горизонтальный участок) Полукожух нижний поз. 2.	ОТКРЫТОЕ АКЦИОНЕРНОЕ ОБЩЕСТВО ИНСТИТУТ ТЕПЛОЭЛЕКТРОПРОЕКТ НИЖНИЙ НОВГОРОД	
Проверил		Шкитилева			05.05.14			
Разработал		Михеев			05.05.14			

Инв. № подл. | Подпись и дата | Взам. инв. №

83744